14

1

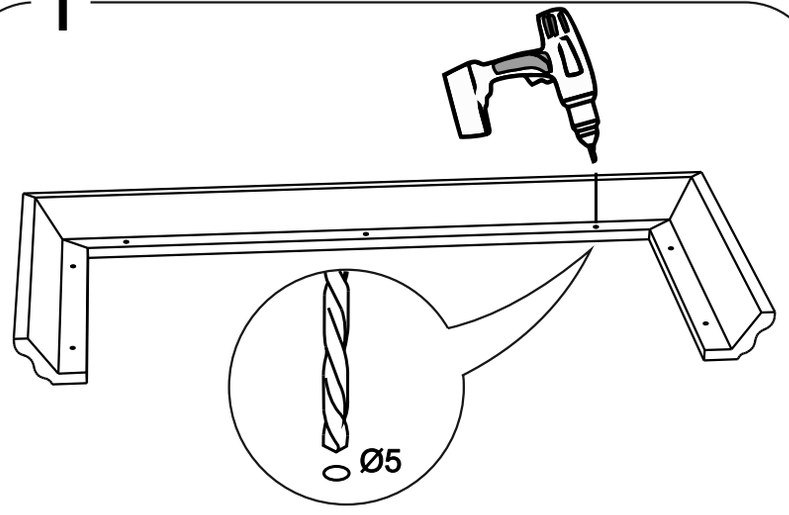

2

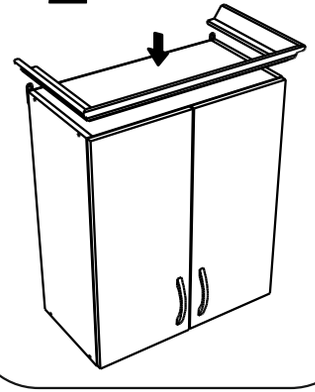

3

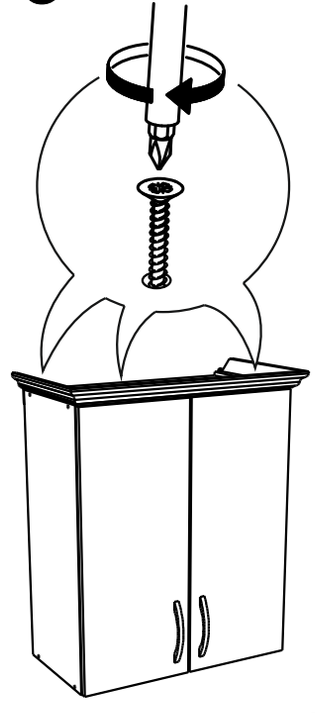

VG501

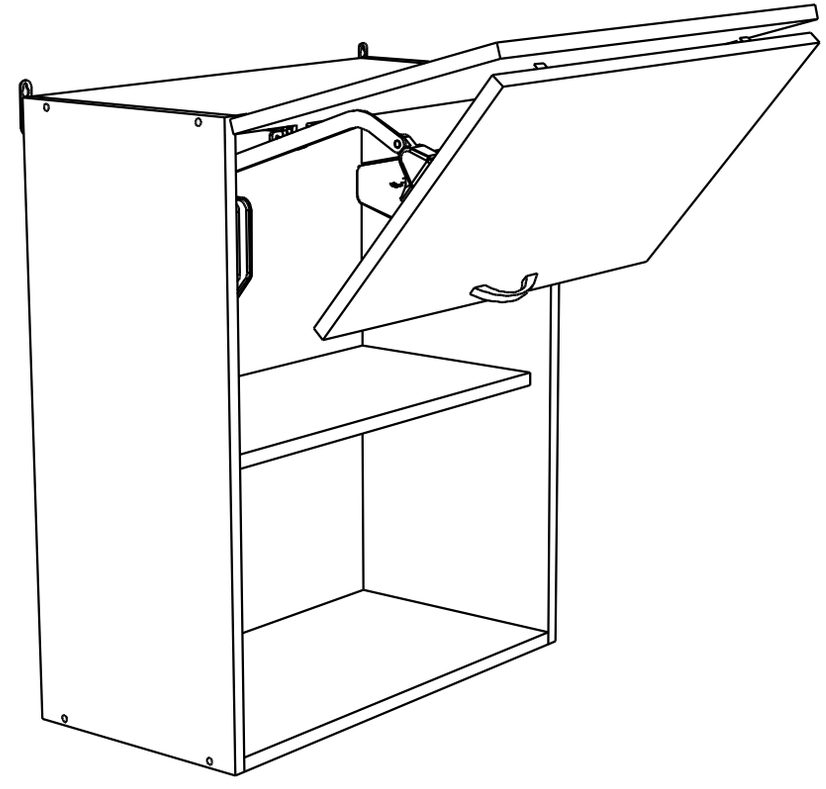

13

4x **16x** **4x** **8x** **8x** **1x**

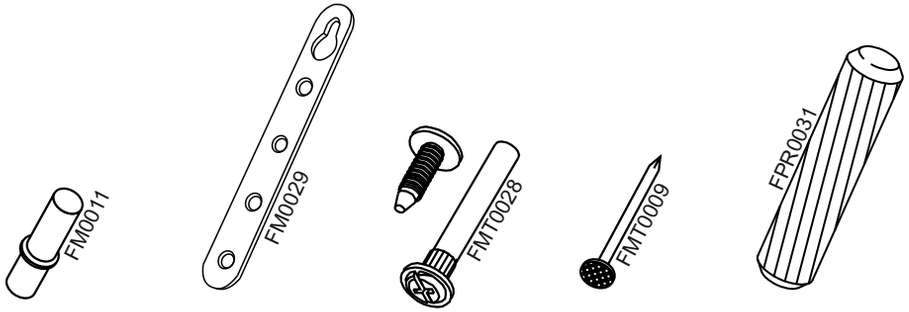

4x **2x** **1x** **21x** **4x**

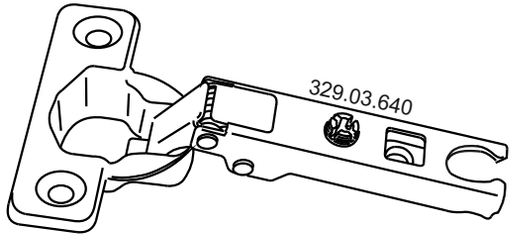

2x

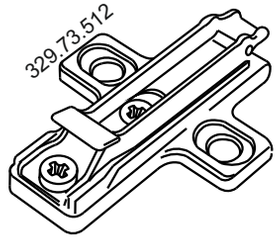

2x

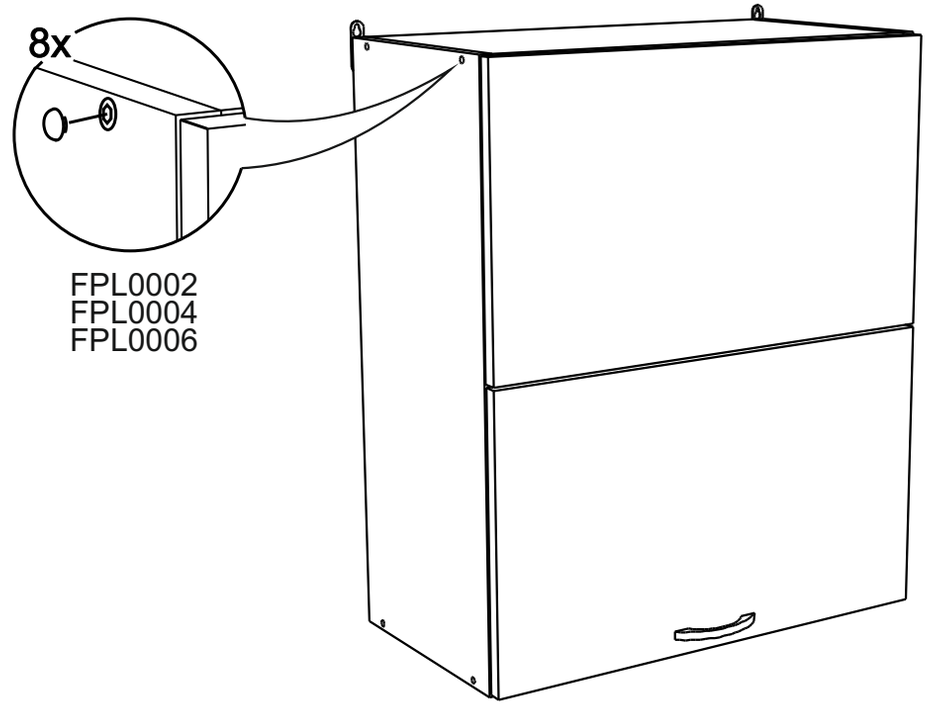

В мебельном наборе могут быть конструктивные изменения, не ухудшающие качество изделия, но не указанные в данной инструкции.

In furniture KIT, there may be changes, not specified in this manual, which don't deteriorate the quality of the produkt.

12

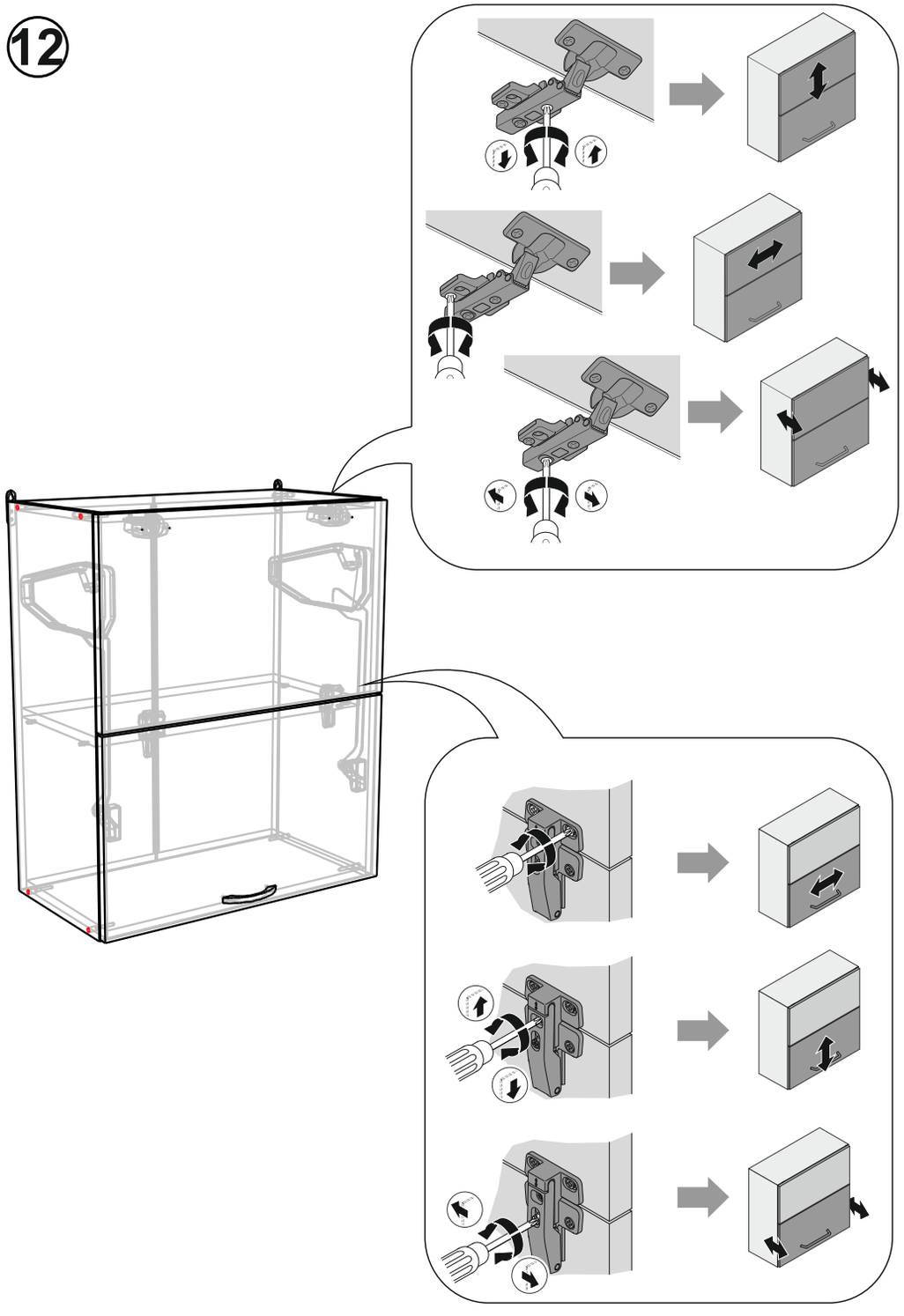

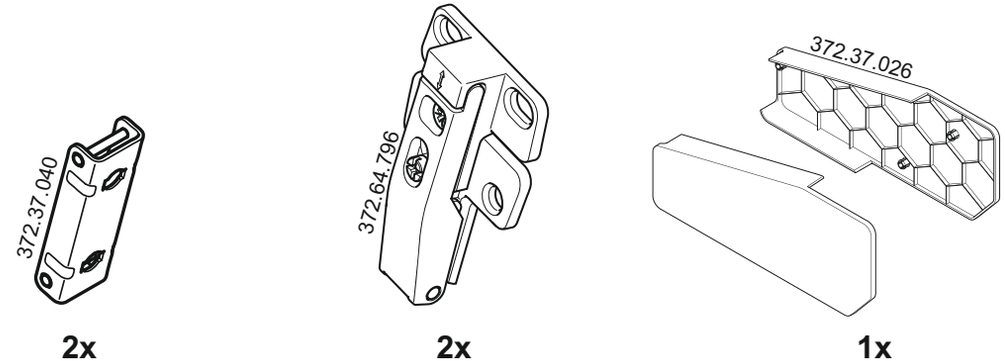

2x 2x 1x

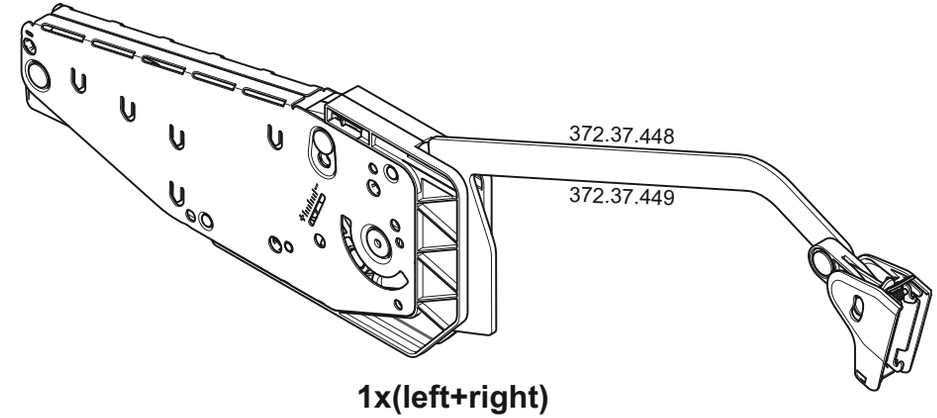

1x(left+right)

№	code	a*b	x
1	VG501.01	716*298	1
2	VG501.02	716*298	1
3	V500.01	468*298	1
4	VG501.03	468*298	1
5	VG501.04	468*268	1
6	V500.03	715*245	2
7	V400.04	682 mm	1

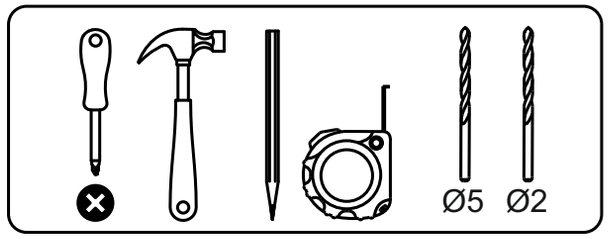

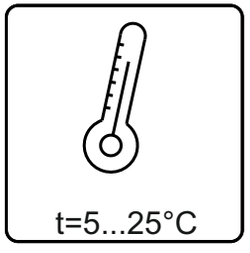

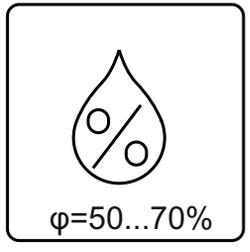

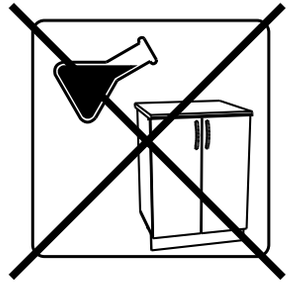

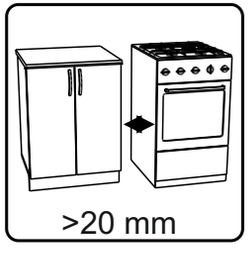

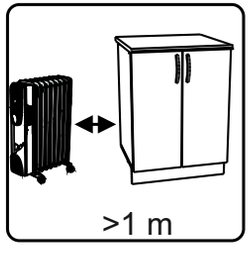

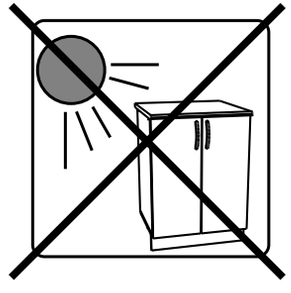

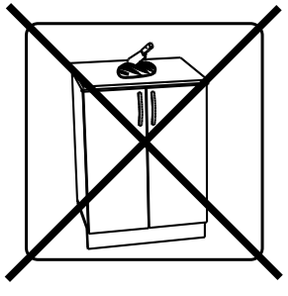

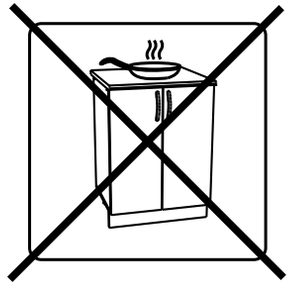

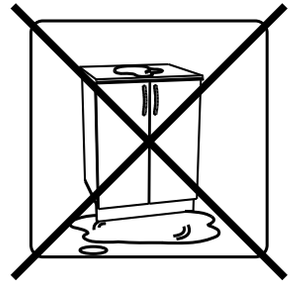

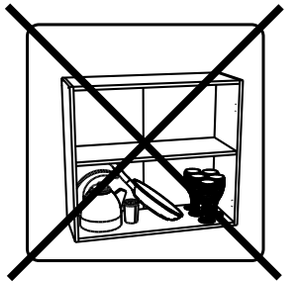

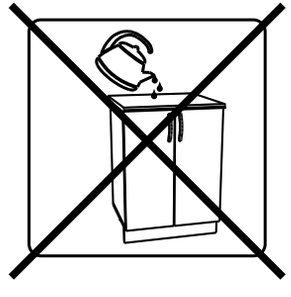

11

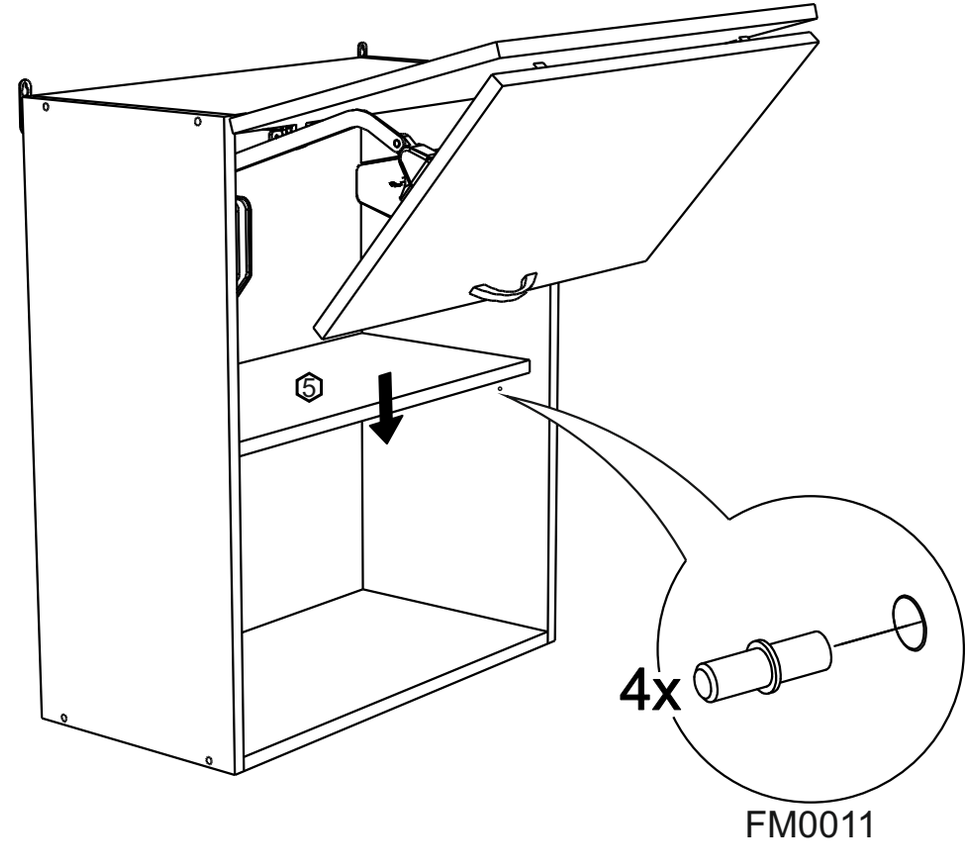

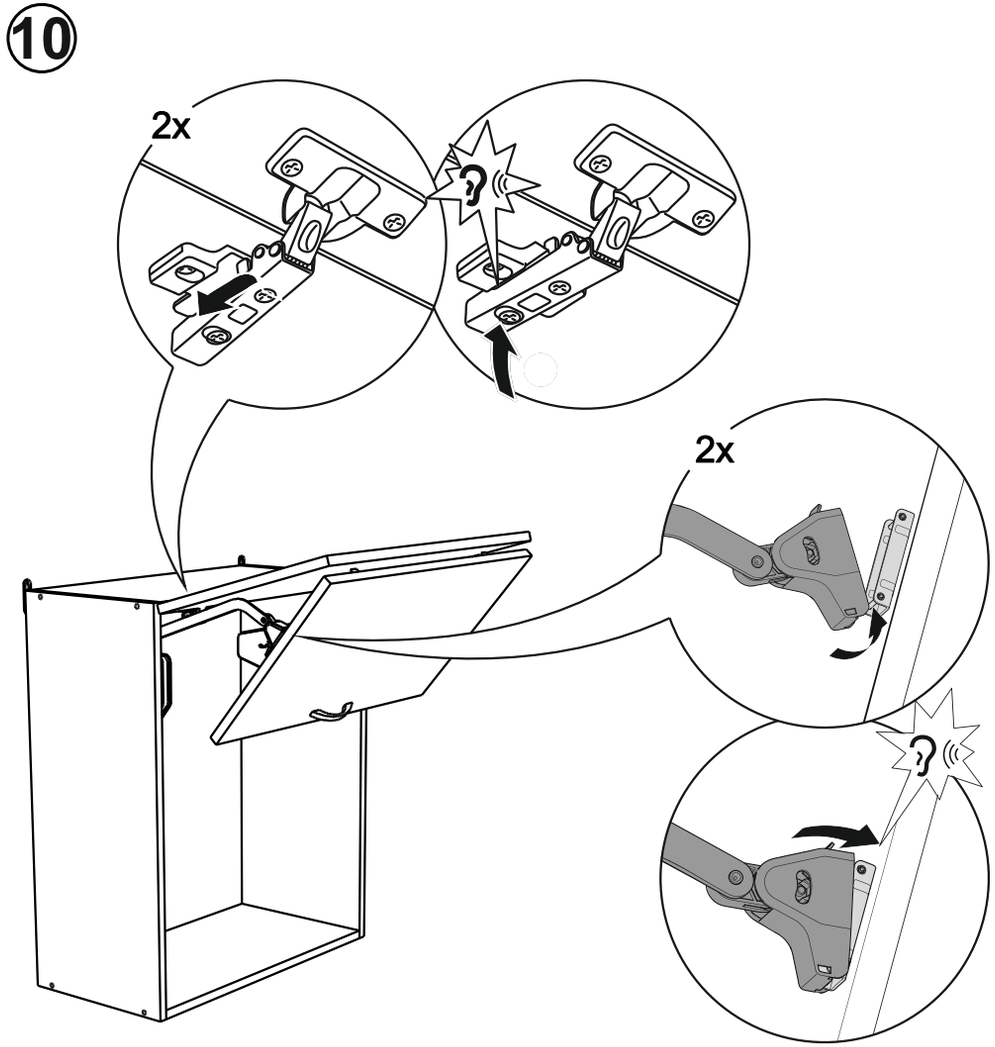
10
2x
2x

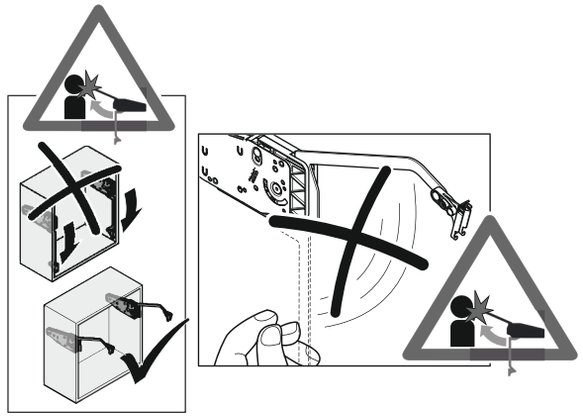

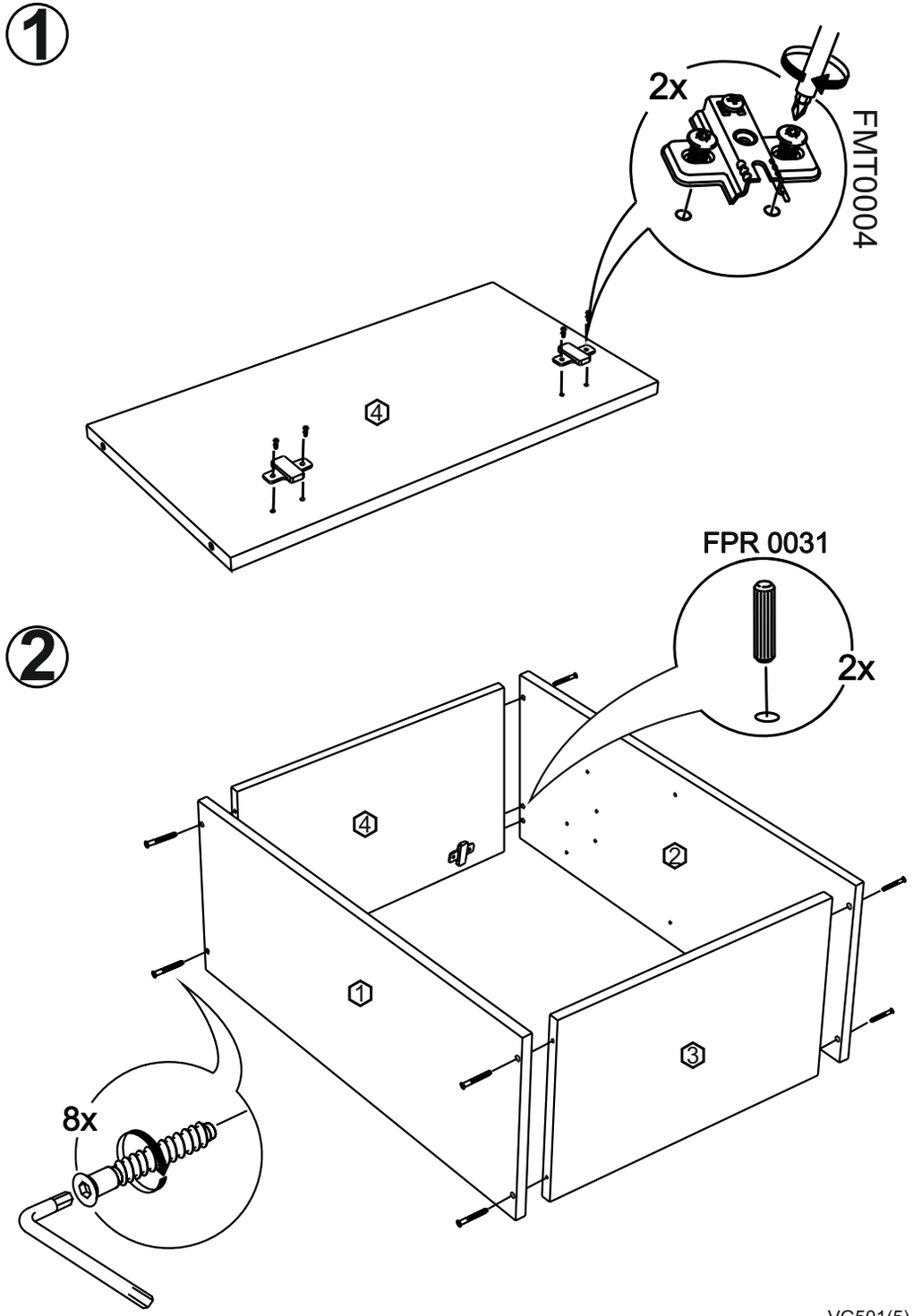
1
2x
FMT0004
4
2
FPR 0031
2x
4
2
1
3
8x

③

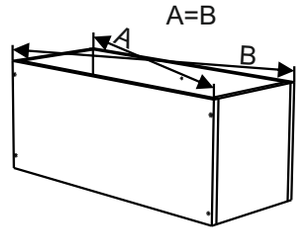

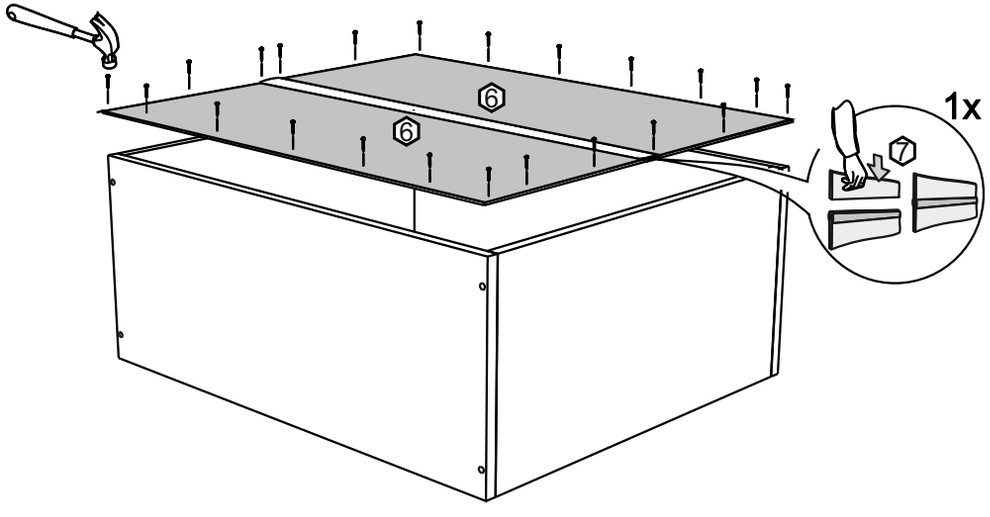

⑧

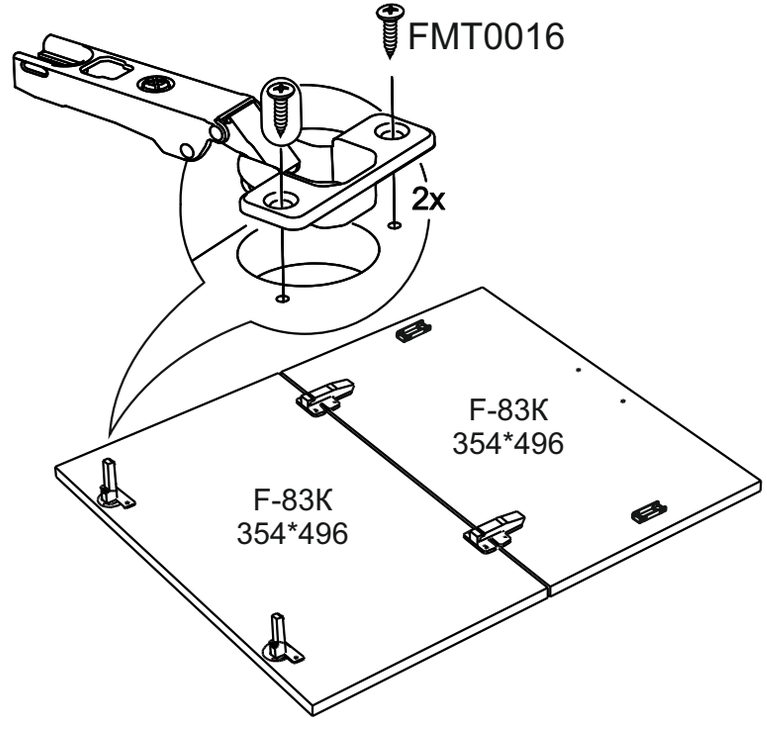

⑨

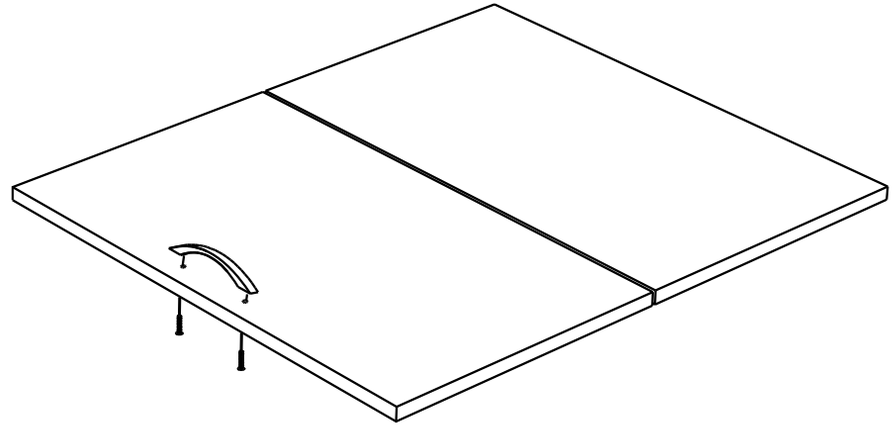

7

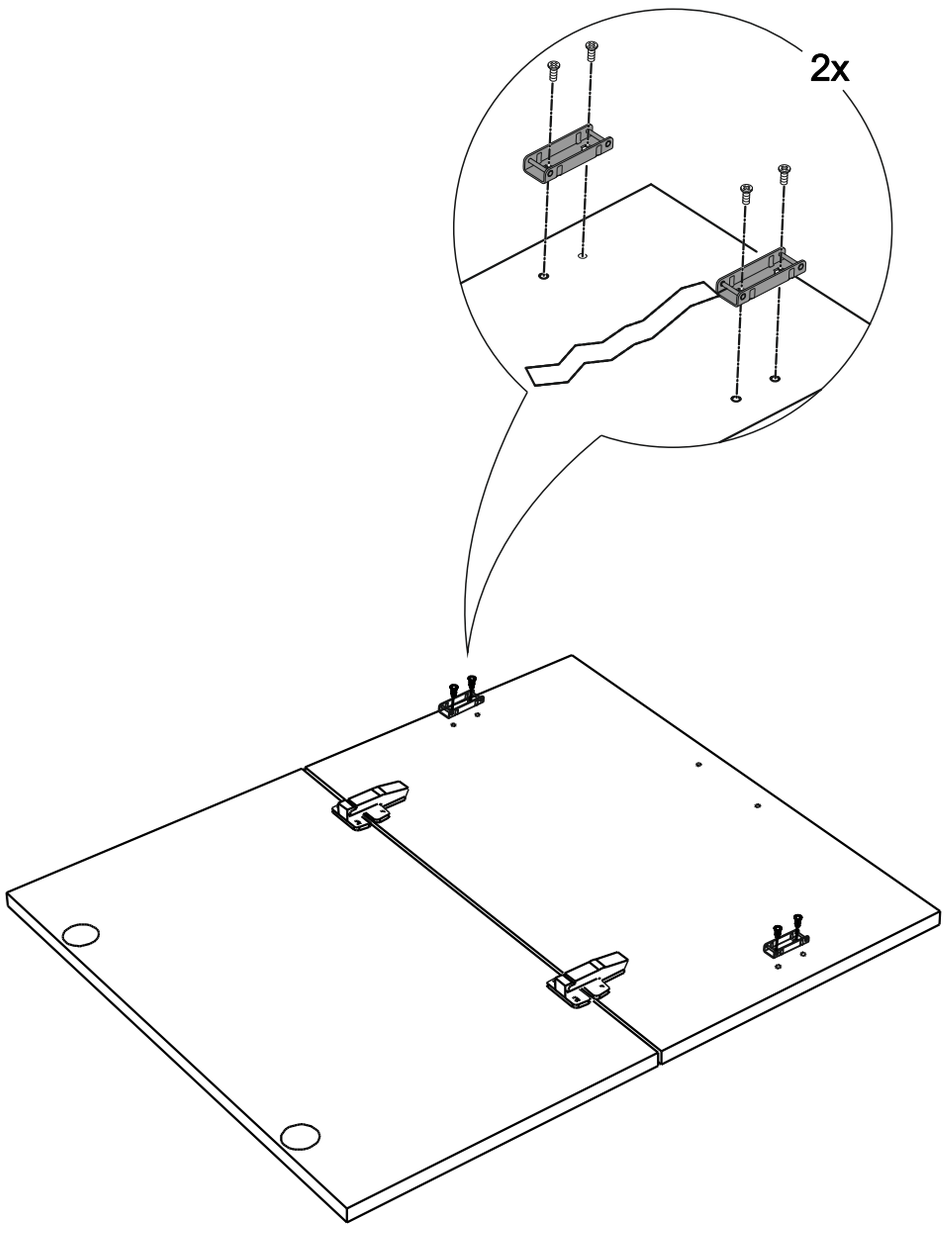

4

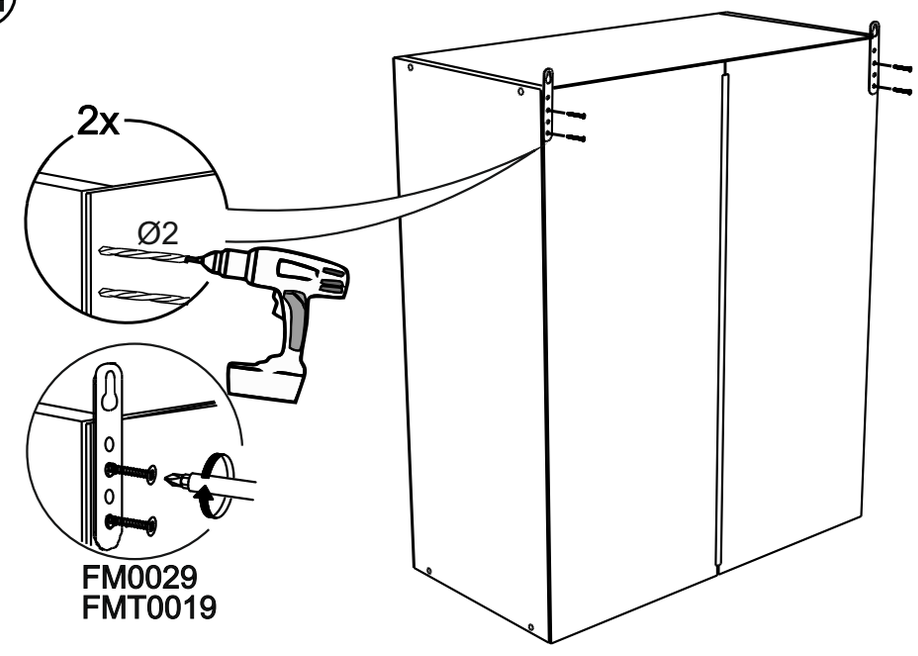

OPTION

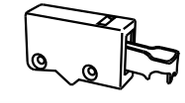

1

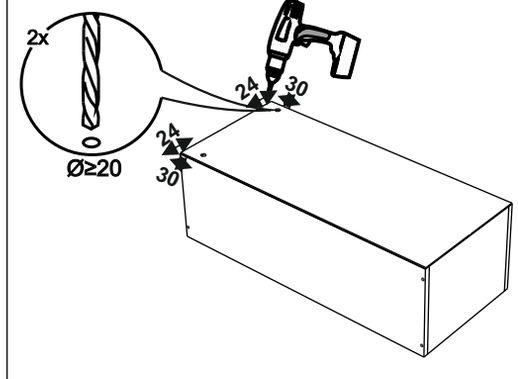

2

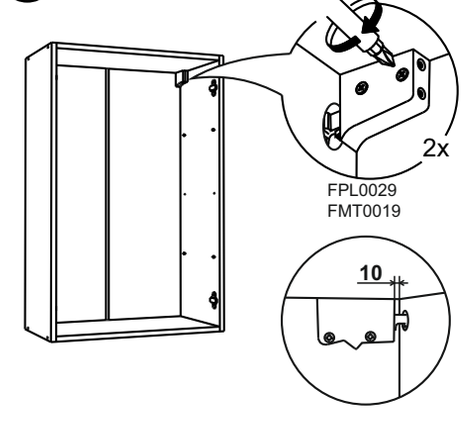

VG501(7)

5

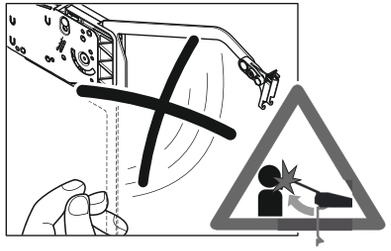

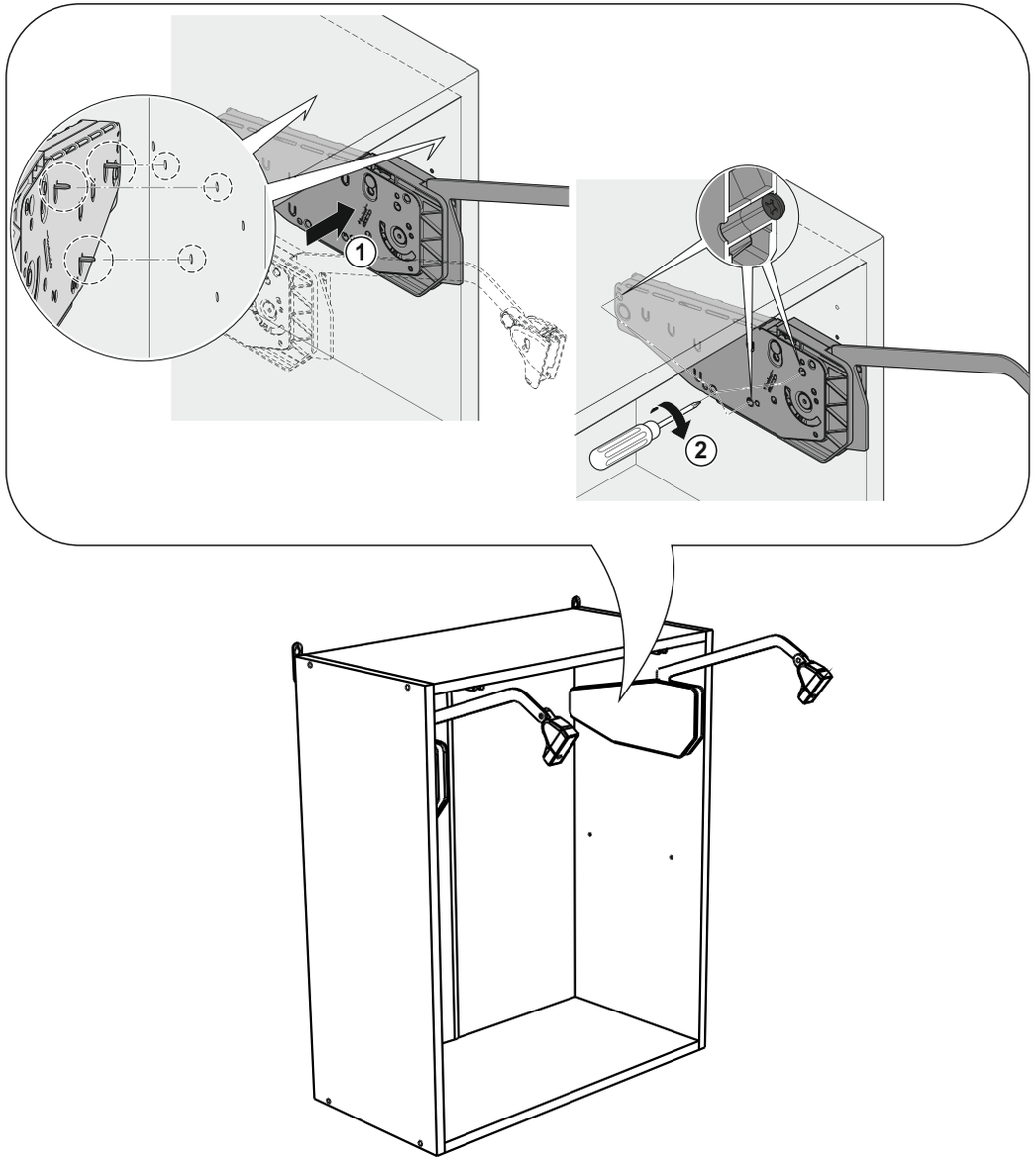
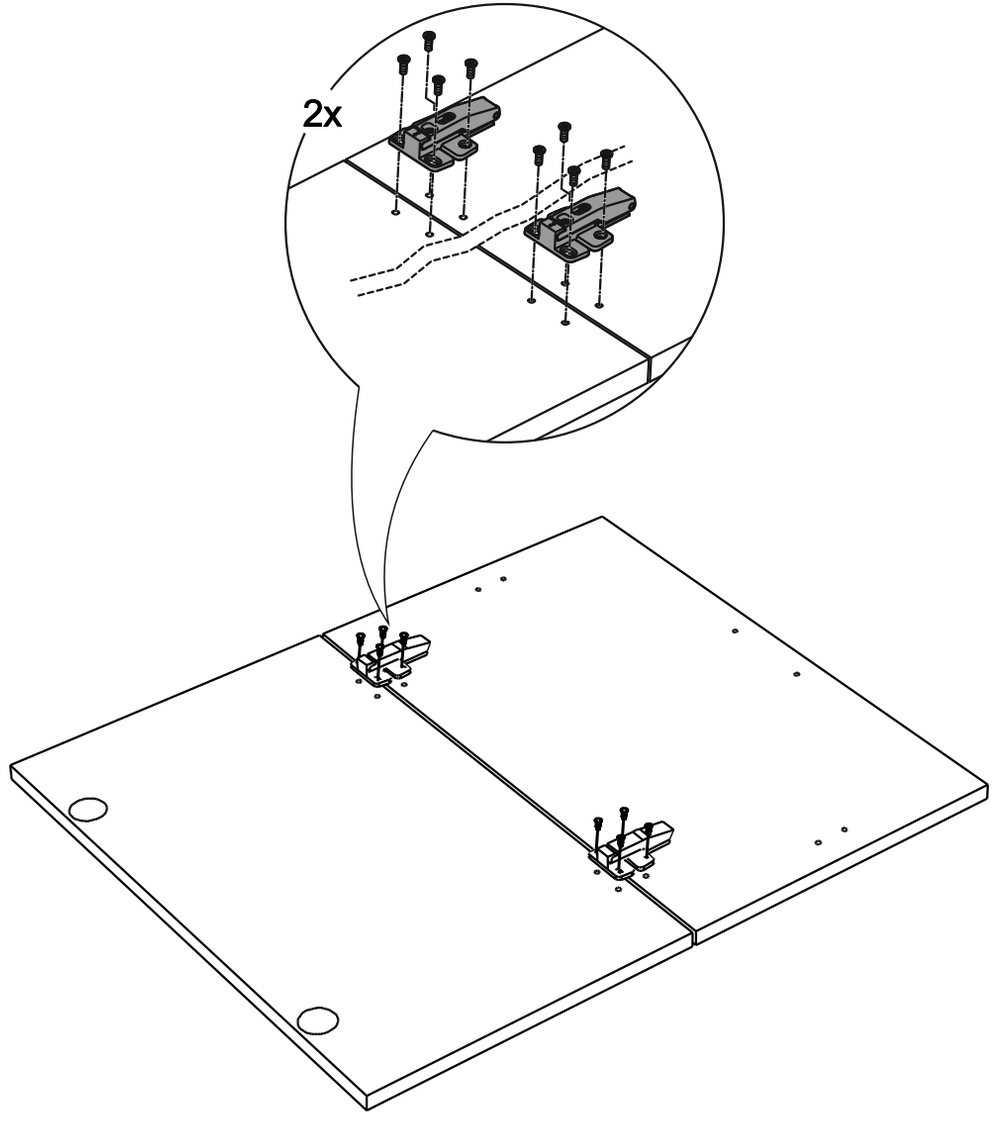
6