ДЕКОРАТИВНЫЙ КАРНИЗ

ФАБРИКА МЕБЕЛИ

ДЛЯ СБОРКИ ВАМ ПОНАДОБЯТСЯ:

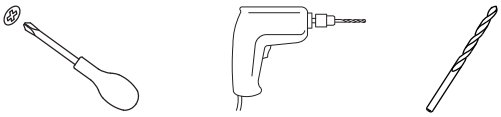

Отвертка (крестовая) Дрель Сверло

СХЕМА СБОРКИ

ШАГ №1:

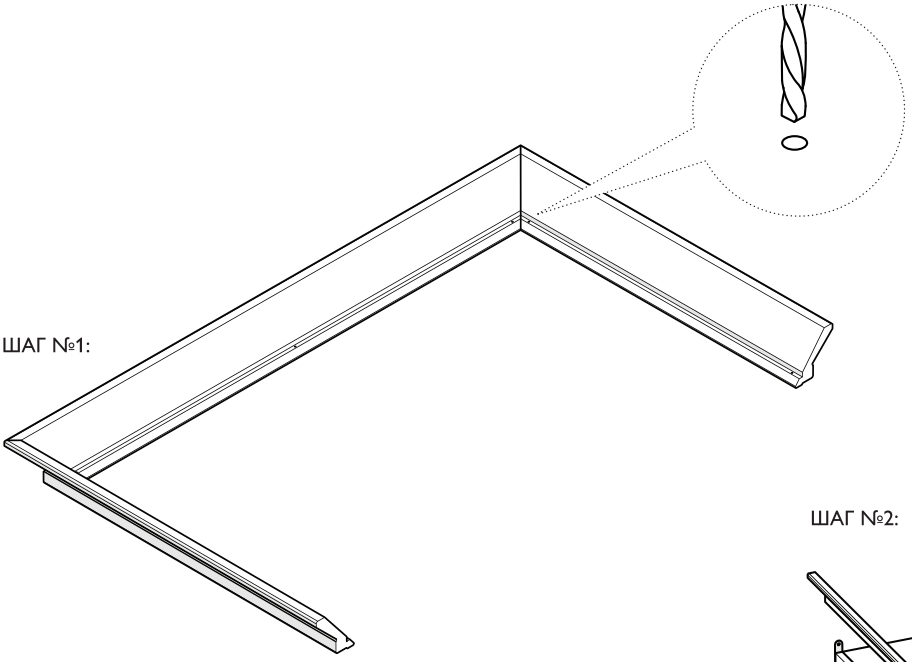

ШАГ №2:

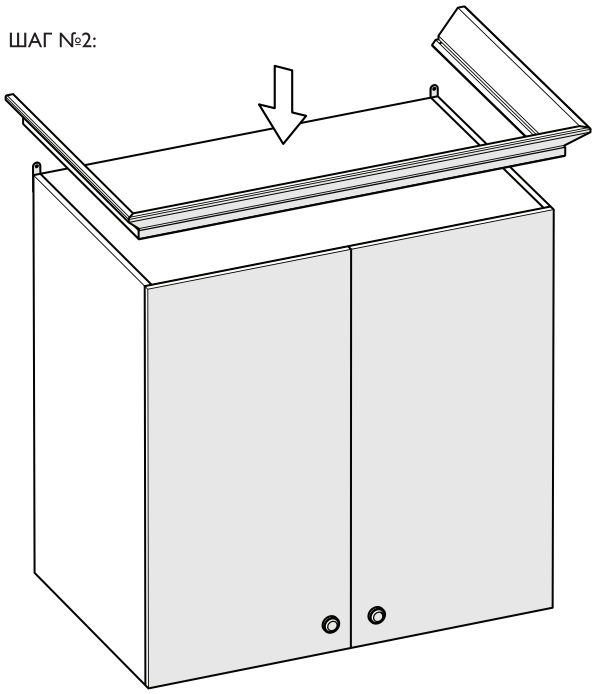
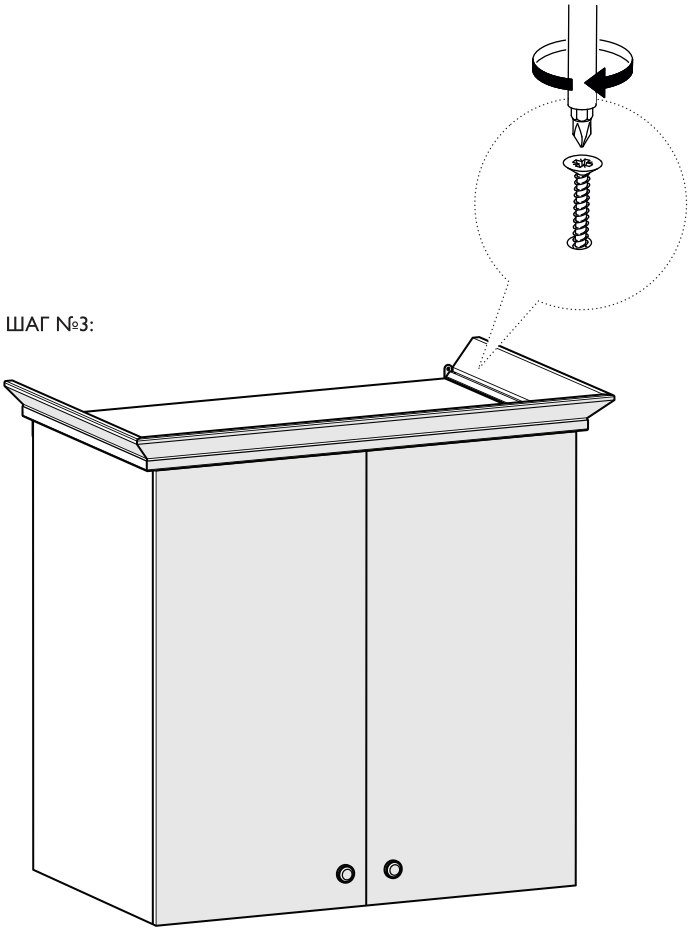
ШАГ №3: